Abdeckungen hinten ausgeblendet !

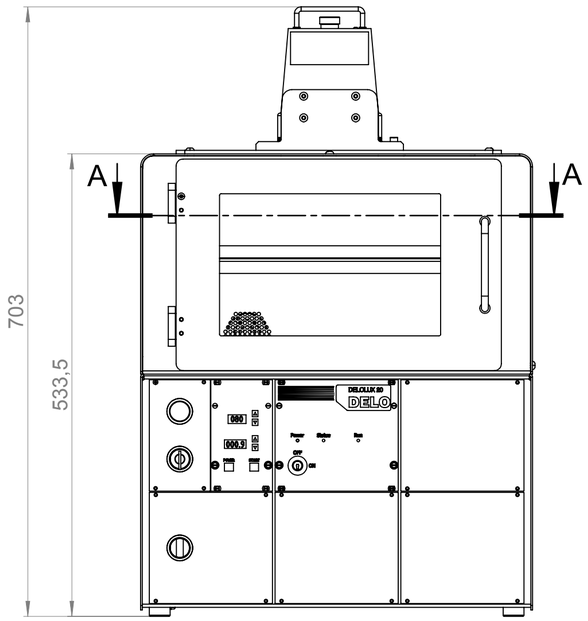

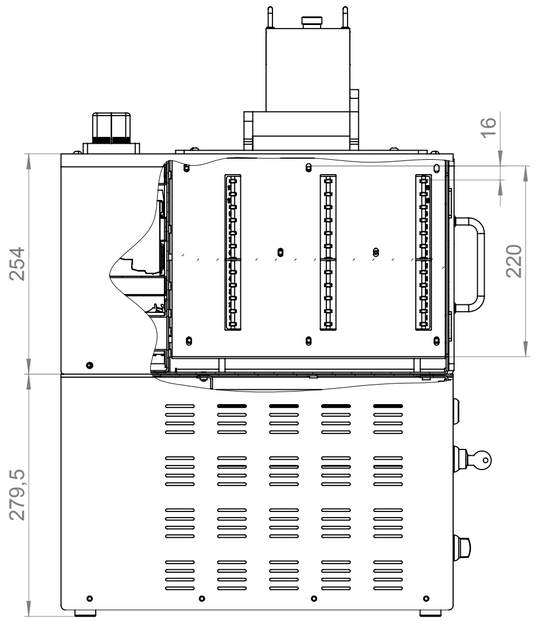

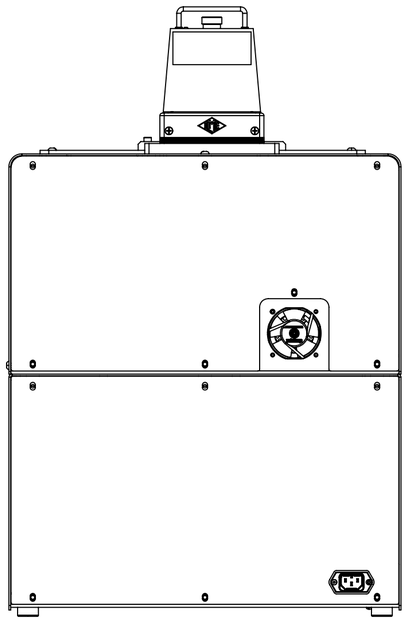

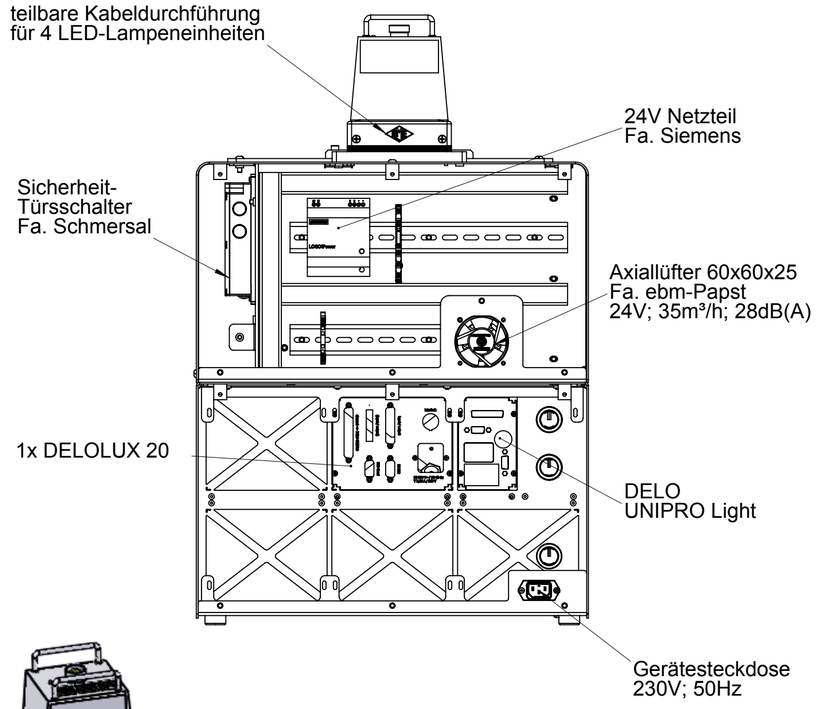

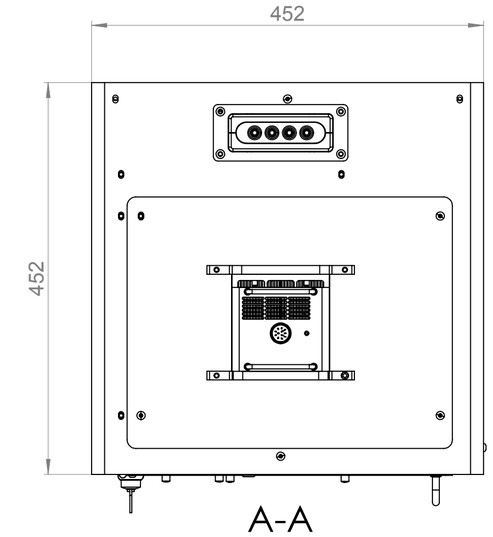

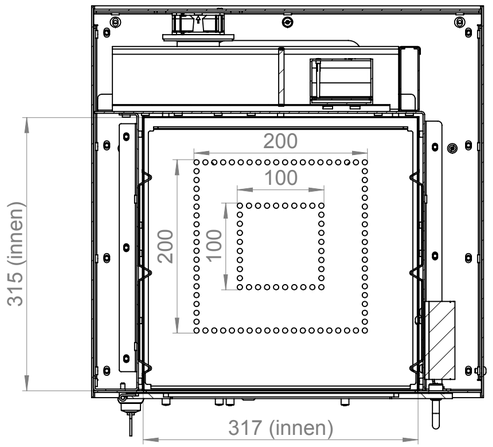

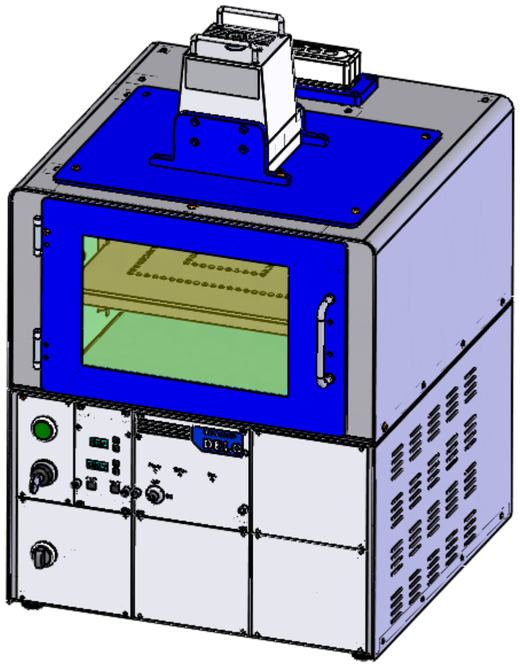

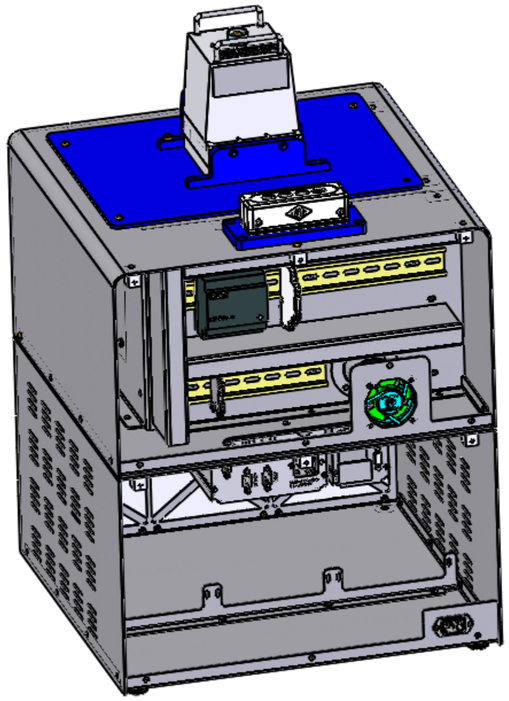

Für die Lage aller Passungsbohrungen gilt: ⌖ 0,02

-0,2 +0,3

Max. Bauteigröße (mit Einschubfach)

Breite: 280 mm
Tiefe: 280 mm
Höhe: 160 mm

Abstand zu LED Kopf (mit Einschubfach)

max.: 180 mm
min.: 20 mm

				Allgemeintoleranz DIN ISO 2768-1 f DIN ISO 2768-2 H	Oberfläche DIN ISO 1302	Maßstab 1:5	Rohm./Halbzeug
					Werkstück-kanten nach DIN 6784	Werkstoff	Oberfläche / Behandlung
					Datum	Name	Benennung
				Modell	07.03.2012	zipf	**LED Aushärteofen**
				Zeichng.	28.10.2016	zipf	**Typ 1 x 1**
				in Fert.			
				Norm.			
				ZIPF Konstruktion und Entwicklung im Maschinenbau		Zeichnungsnummer **A-139-010-000**	Blatt 1 von 1
Zust.	Änderungstext	Datum	Name	Urspr.		Ers. f.	A2 Ers. d.

Dieses Dokument gibt Kenntnis von Gegenständen, an denen das Konstruktionsbüro Zipf, in 79211 Denzlingen, Eigentumsrechte hat. Weiter Einsicht nach Besitz dieses Dokuments weder Verwendung, Vervielfältigung oder Bekanntgabe des Inhalts, sofern nicht ausdrücklich erlaubt, ist untersagt. Widerhandlungen verpflichten zu Schadenersatz. Alle Rechte, insbesondere für Patenterteilung oder Gebrauchsmustereintragung durch das Konstruktionsbüro Zipf, in 79211 Denzlingen, oder schriftlicher Vereinbarung mit dem selben.